SUPPLY	サプライ [給排水部品・補助部品]
外付給水ユニット	
横水栓用	S=1/2 (単位 / mm)　open up '12

■ topic

・黄銅・鉄管　その他
・取付け用型紙、取付けネジ付
・組立式
・日本製

※ EP17262・EP17269には経年変化があります

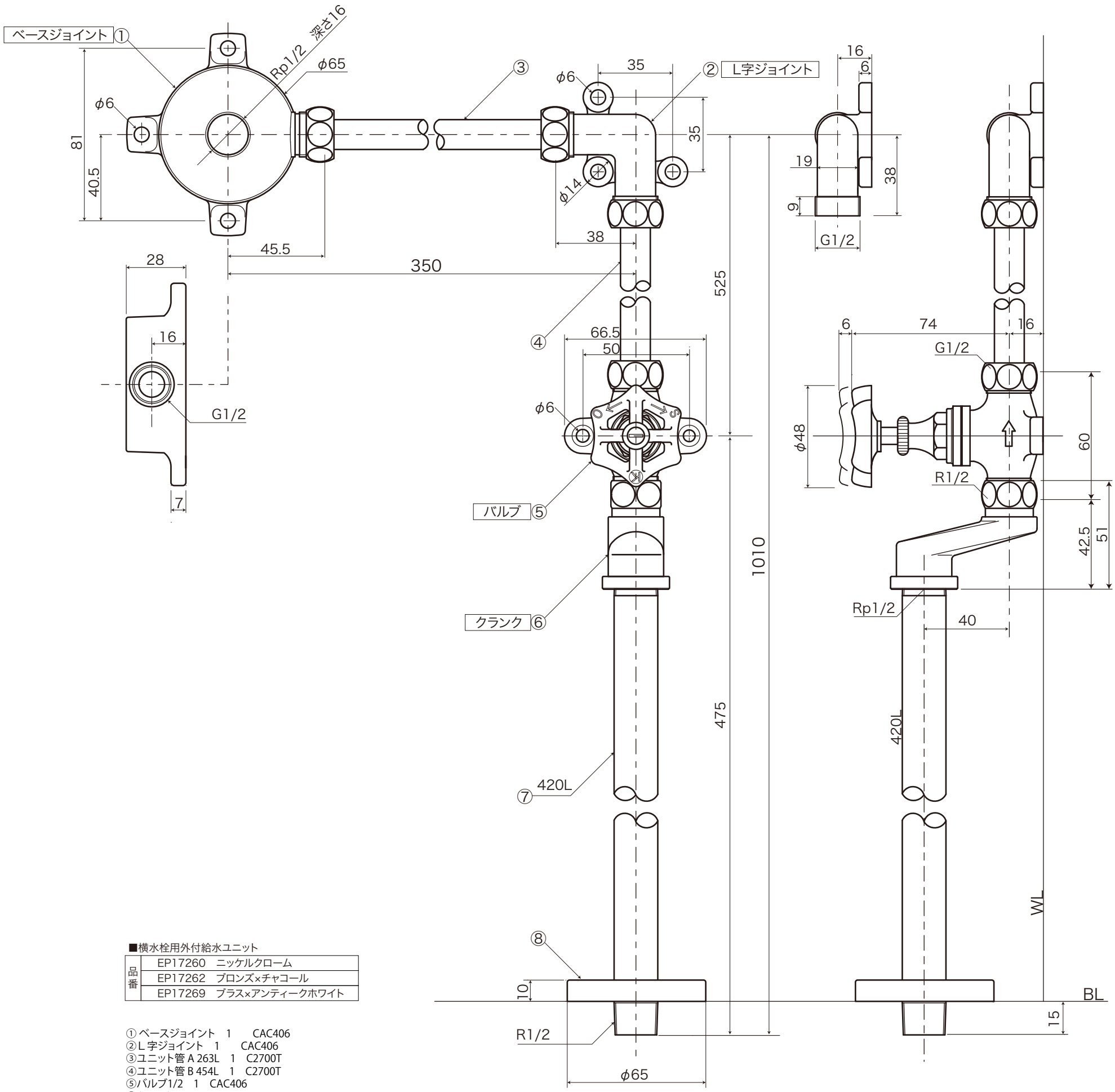

■横水栓用外付給水ユニット

品番	EP17260　ニッケルクローム
	EP17262　ブロンズ×チャコール
	EP17269　ブラス×アンティークホワイト

① ベースジョイント　1　　CAC406
② L 字ジョイント　1　　CAC406
③ユニット管 A 263L　1　C2700T
④ユニット管 B 454L　1　C2700T
⑤バルブ1/2　1　CAC406
⑥クランク1/2×H40　1　CAC406
⑦給水管1/2 420L　1　C1220
⑧化粧座金　φ65　1　C3601P