furniture BASIN	ファニチャーベイスン
カウンターセット	手洗カウンターユニット[ベーシック]用
天然木／棚受2個付	S= 4/10（単位 / mm）　open up '10

■ topic

- 天然木[無垢板接合せ、両面仕上げ]
- ウレタン塗装
- 屋内専用品
- 付属：取付けネジ（壁面用・組立用）
- 日本製

※ 設計寸法です。
※ 水栓取付用の穴開けは現場にて加工をお願いしています。

※ 排水用穴φ55は　EP17250 [置型手洗器固定金具] の使用を前提にした加工です。

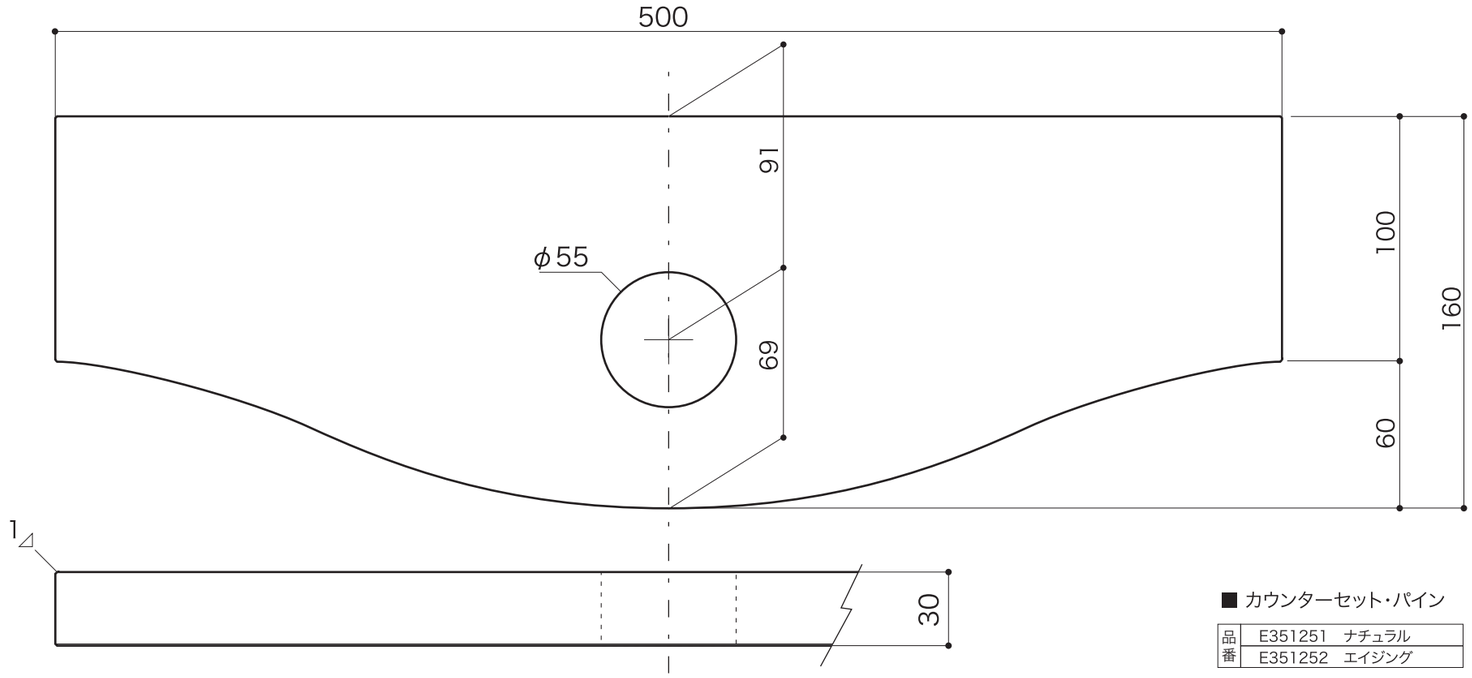

■ カウンターセット・パイン

品番	
	E351251　ナチュラル
	E351252　エイジング

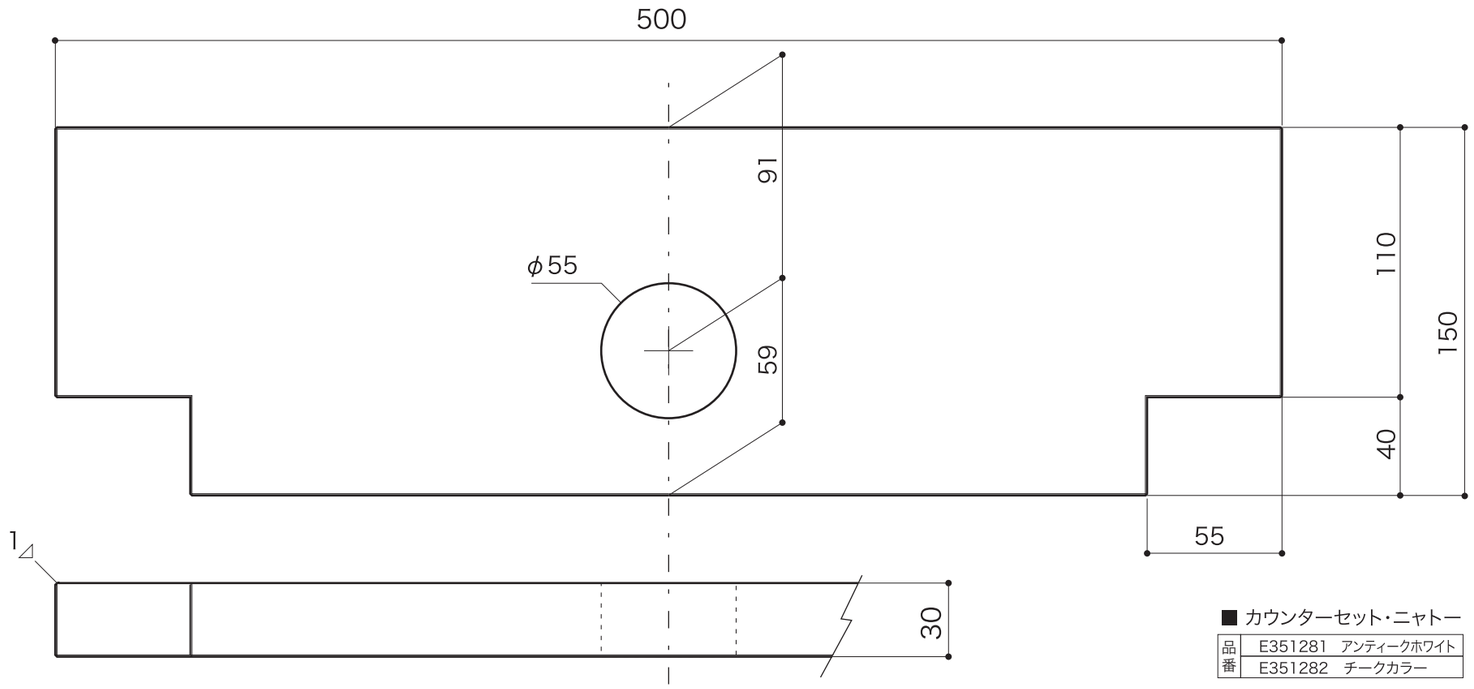

■ カウンターセット・ニャトー

品番	
	E351281　アンティークホワイト
	E351282　チークカラー

■ 棚板共通形状
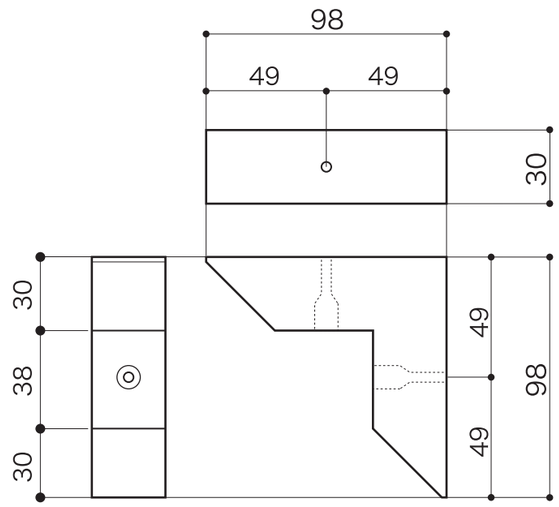
※各同色で2個付属
※ネジ付属（壁取付用[3.8×57mm] 組立用[3.8×41]）