FAUCET	水栓
横方寸 L	JIS
単水栓 ／ 横水栓	S=1/1（単位 / mm） open up '17

■ topic
- 黄銅
- 吐水部／泡沫
- 屋内専用品
- 日本製

・ブロンズ、ブラスタイプには経年変化があります。

※ 設計寸法です。

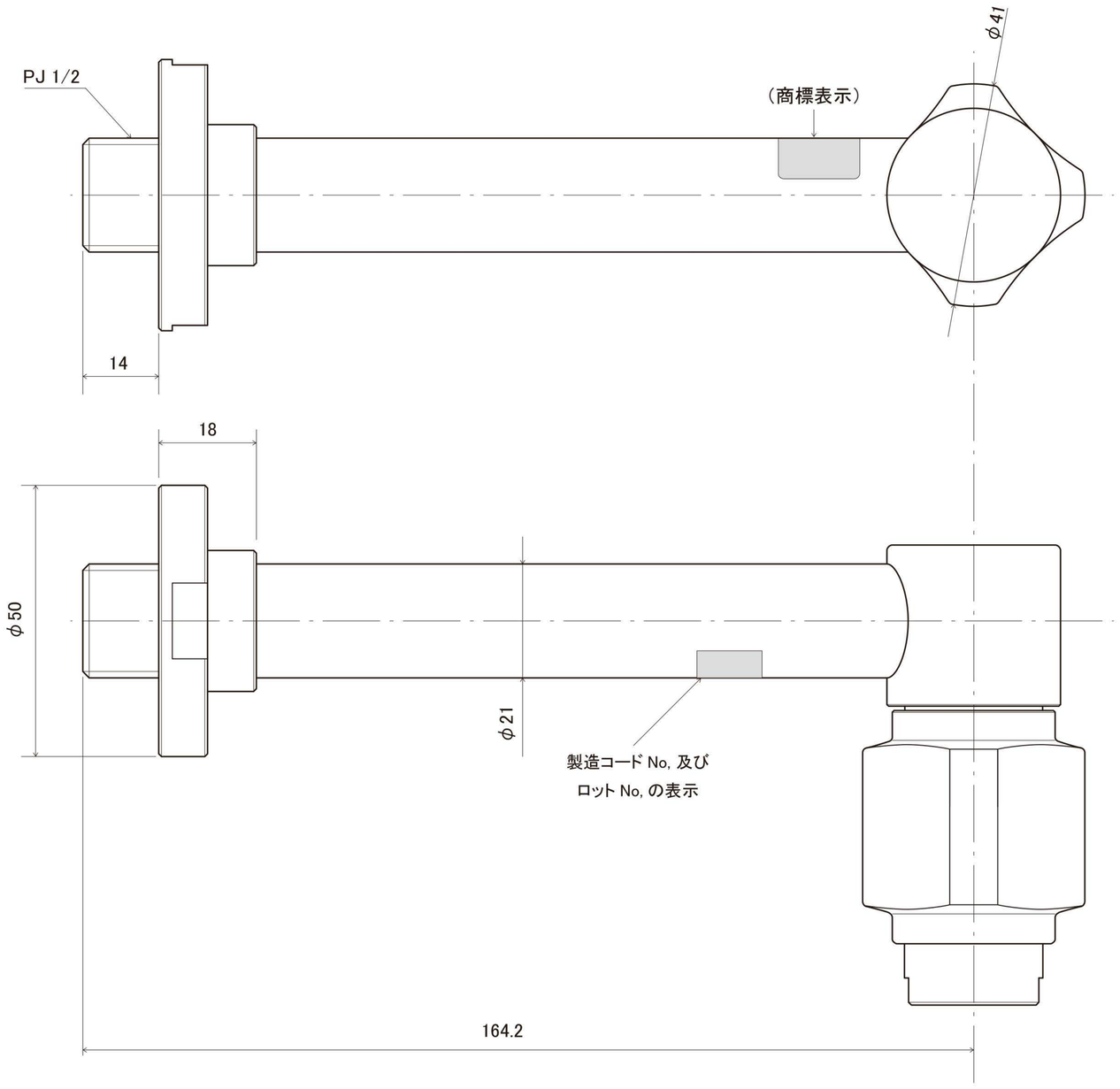

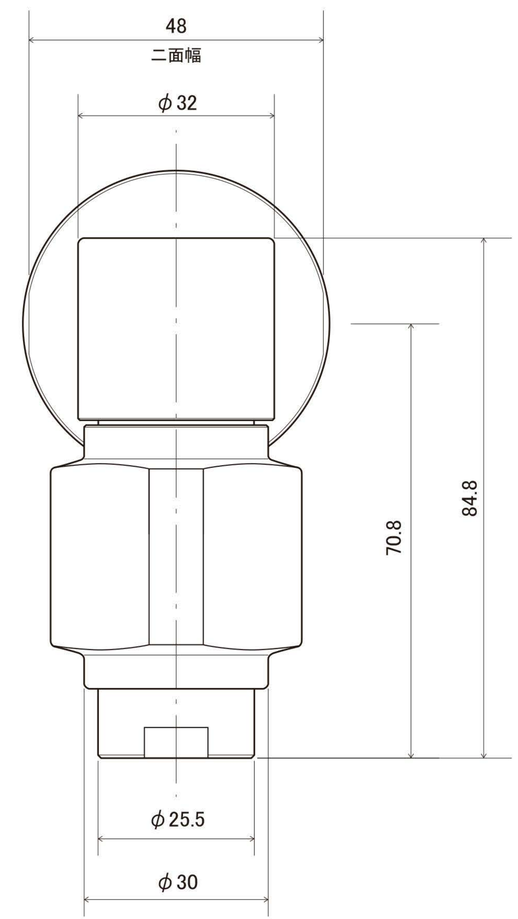

品番	
	E442020 クローム
	E442022 ブロンズ
	E442029 ブラス

FAUCET	水栓
横方寸 S	JIS
単水栓 ／ 横水栓	S=1/1（単位 / mm） open up '17

■ topic
- 黄銅
- 吐水部／泡沫
- 屋内専用品
- 日本製

・ブロンズ、ブラスタイプには経年変化があります。

※ 設計寸法です。

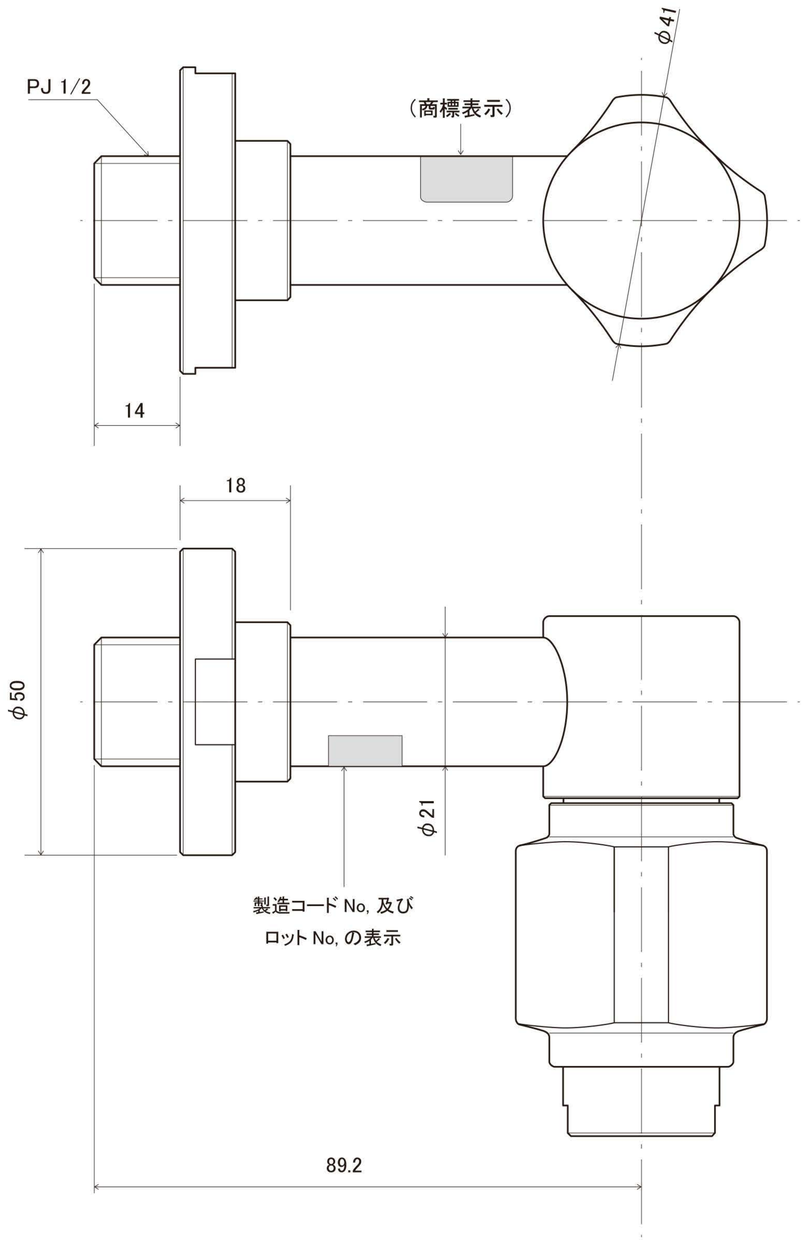

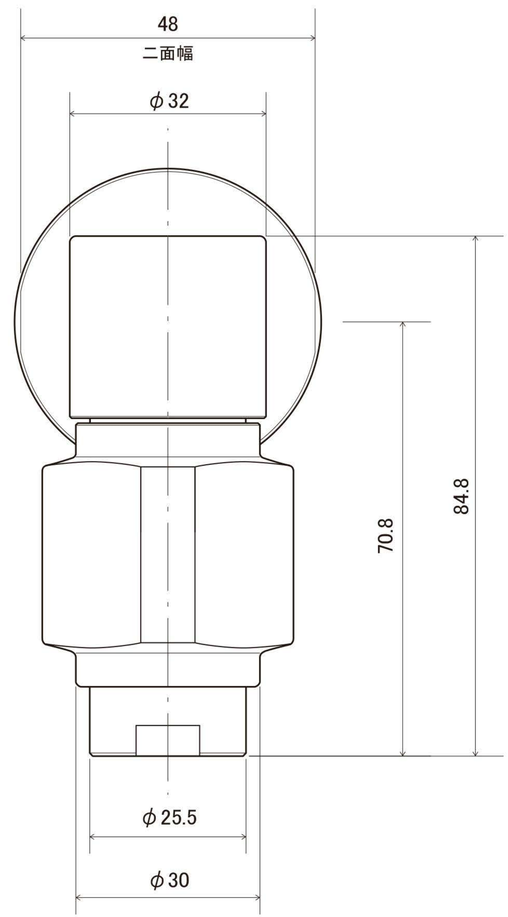

品番	
	E442030 クローム
	E442032 ブロンズ
	E442039 ブラス