図番

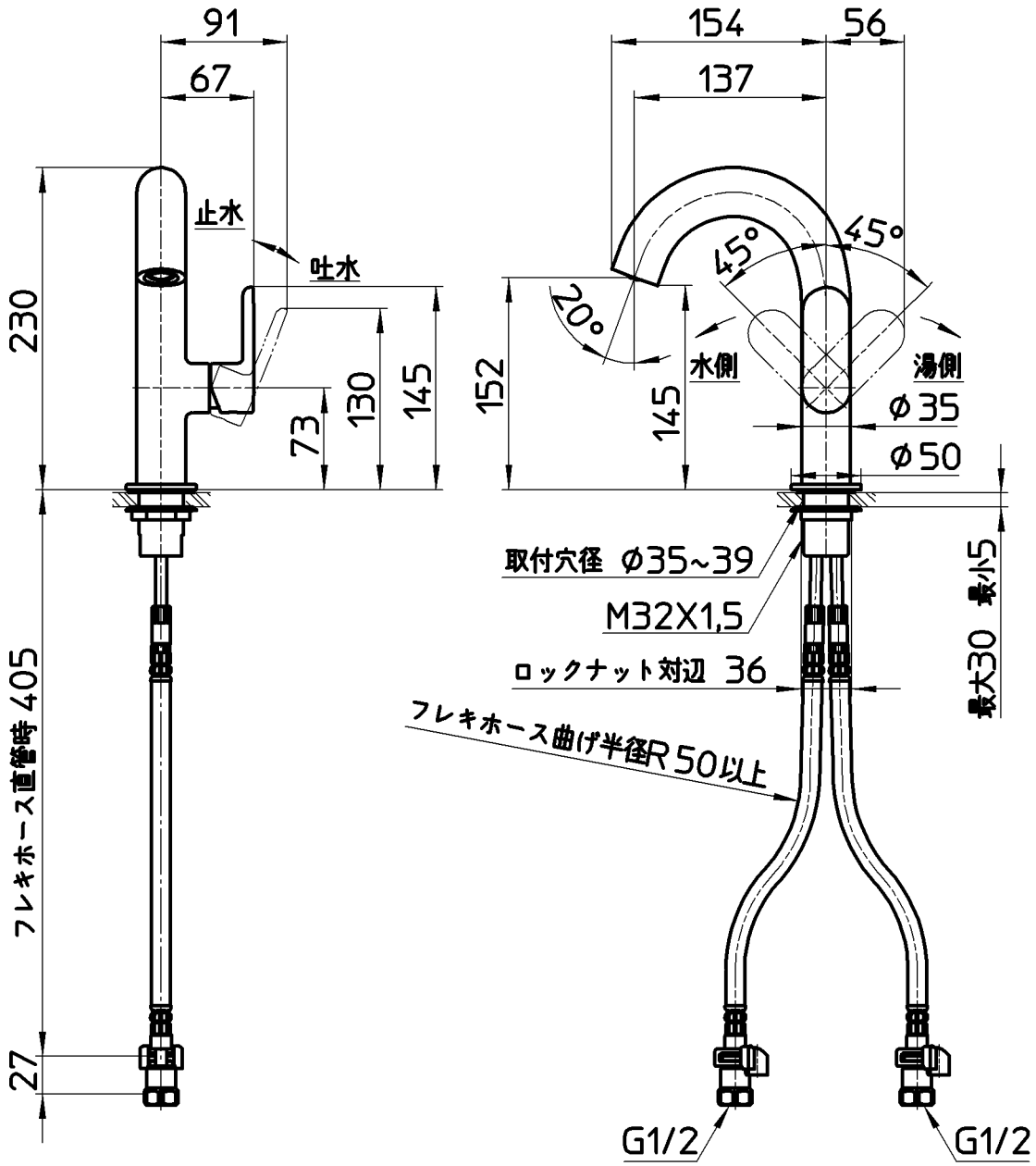
91
67
止水
吐水
230
73
130
145
フレキホース直管時 405
27
154
56
137
45°
45°
20°
152
145
水側
湯側
φ35
φ50
取付穴径 φ35~39
M32X1,5
ロックナット対辺 36
最小5
最大30
フレキホース曲げ半径R 50以上
G1/2
G1/2