施　工　手　順

1. 墨出し

・棚板の取付高さを決定し、墨出しを行ってください。
・アングルの取付位置には、必ず45×120mm以上の下地材（現場手配）を取り付けてください。

＜横断面図＞

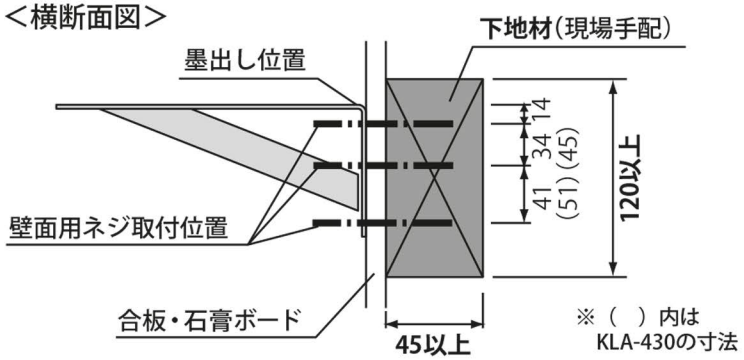

⚠	注意	・必ず上図のように壁面用ネジ取付位置に下地材があることを、確認してください。 ・アングルの荷重は壁で支えます。下地が充分でないと、落下・脱落等で、ケガをする恐れがあります。

2. アングルの位置決め

・アングルの取付間隔は455mm以内で均等割りとしてください。
・棚板の端部から75mm以内の位置にアングルを取付けてください。

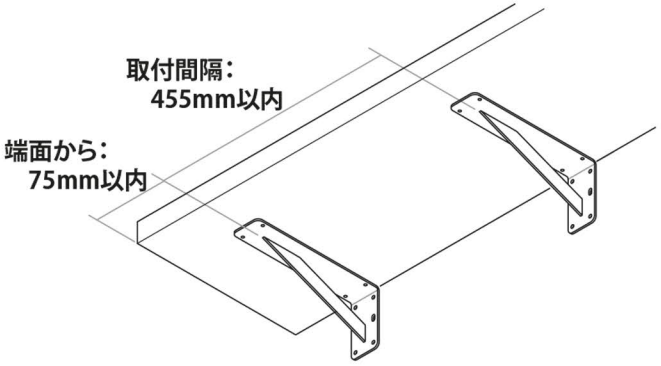

⚠	注意	アングル間のピッチは必ず455mm以内としてください

3. アングルの壁面への取り付け

①アングル天面を墨出し線に合わせ、同梱の壁面用ネジを壁取付面の長穴部（2箇所）に止めてください。

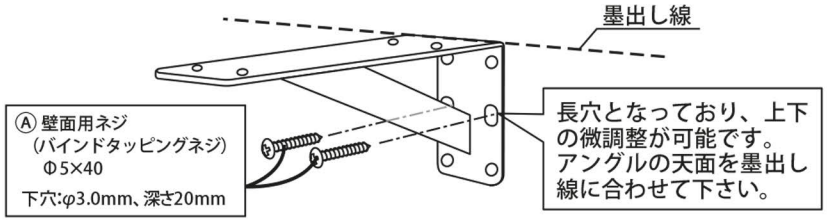

②同梱の壁面用ビスを、壁取付面の残り4箇所のビス穴部分に止め、確実にアングルを固定してください。

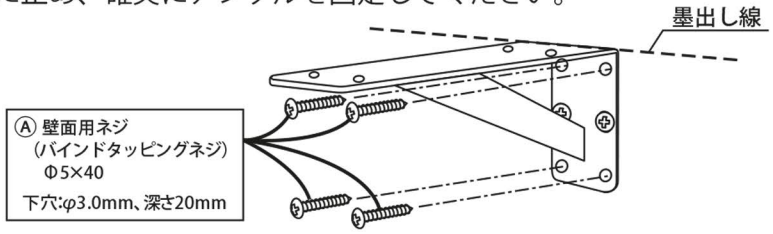

4. 棚板の取付け

①棚板をアングルの天面に載せ、位置を決めてください。
②同梱の棚板固定ビスをアングル天面のネジ穴部分（4箇所または6箇所）に止め、棚板を固定してください。

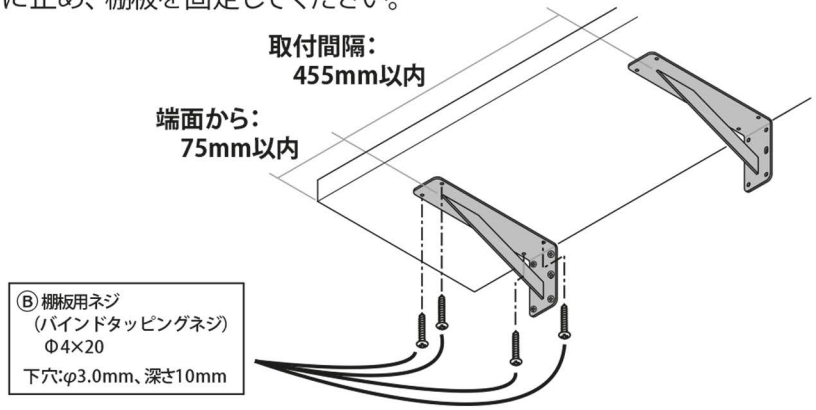

⚠	注意	・同梱のネジは、必ず全てのネジ穴に確実に取付けてください。 ・取付けが不十分な場合、落下・脱落等で、ケガをする恐れがあります。