サークルミラーM02 600	材 質 ： ミラー
品 番: M02-600	色 ： 昼白色（調光機能付き）
寸 法: 35㎜×600×600	接続仕様 ： 折畳み式コンセントプラグ仕様　コードの長さ0.6m

鏡面

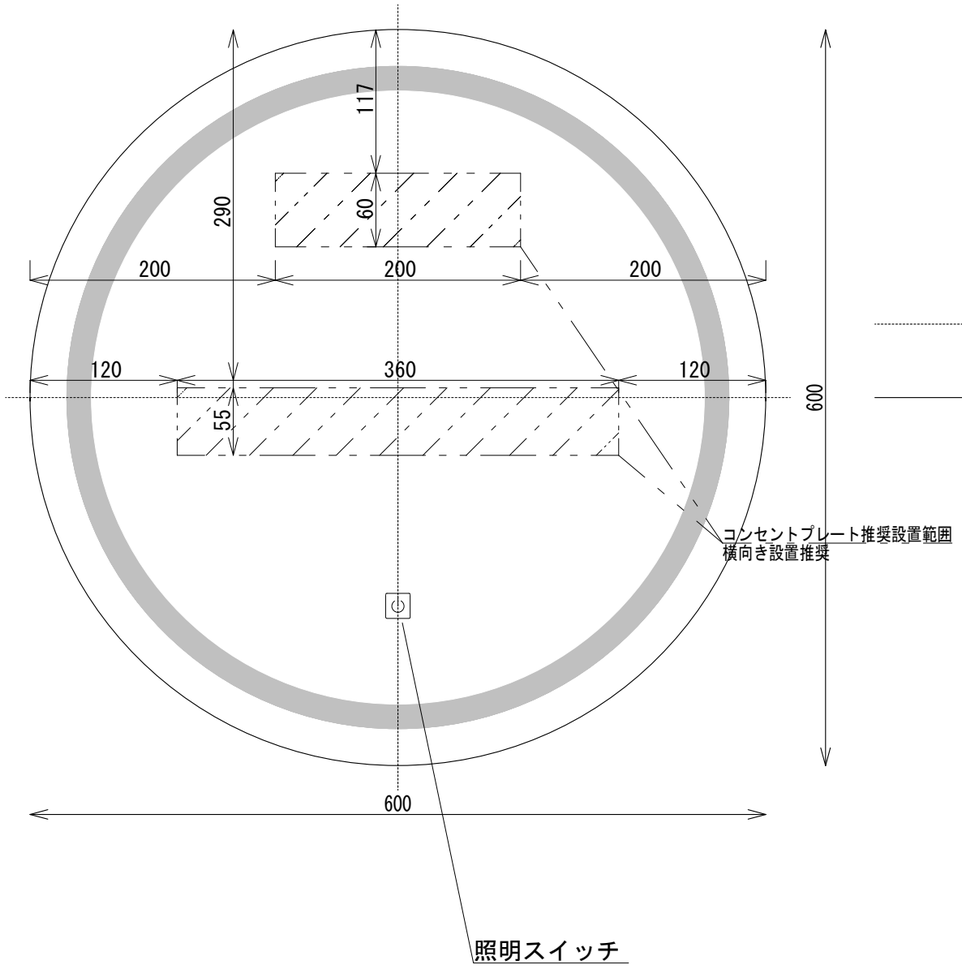

側面

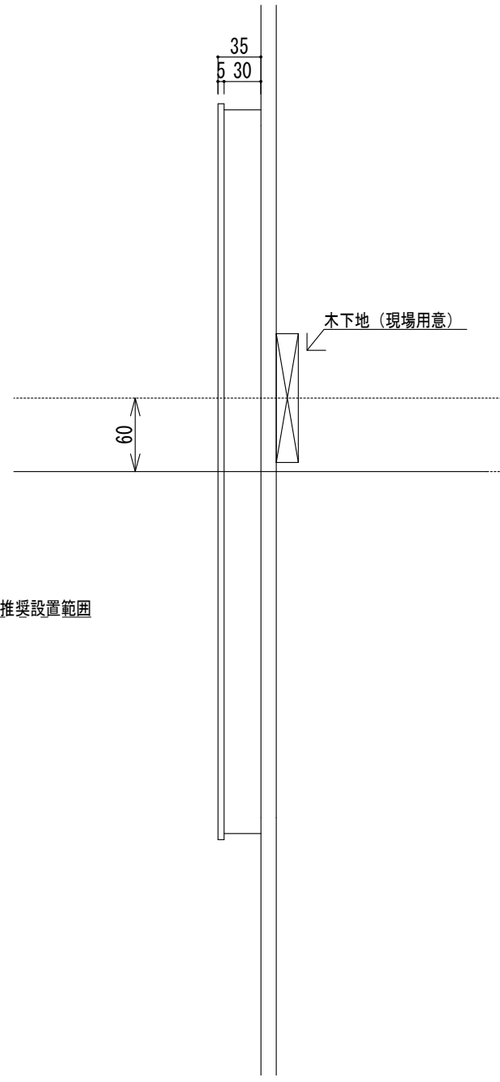
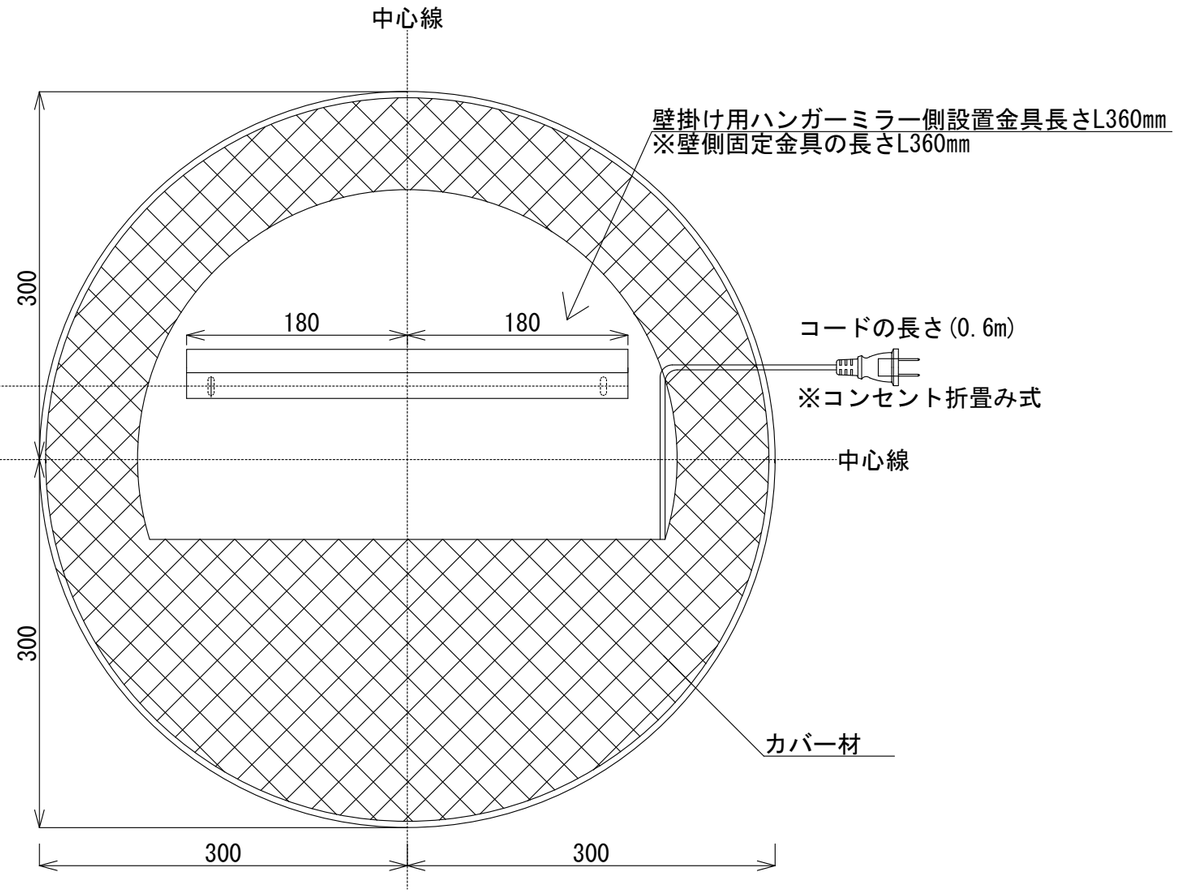
鏡背面