St. Thomas Creations®

ROUGHING-IN SPECIFICATIONS / LAVATORIES

品名：BALBOA／5065.040.01

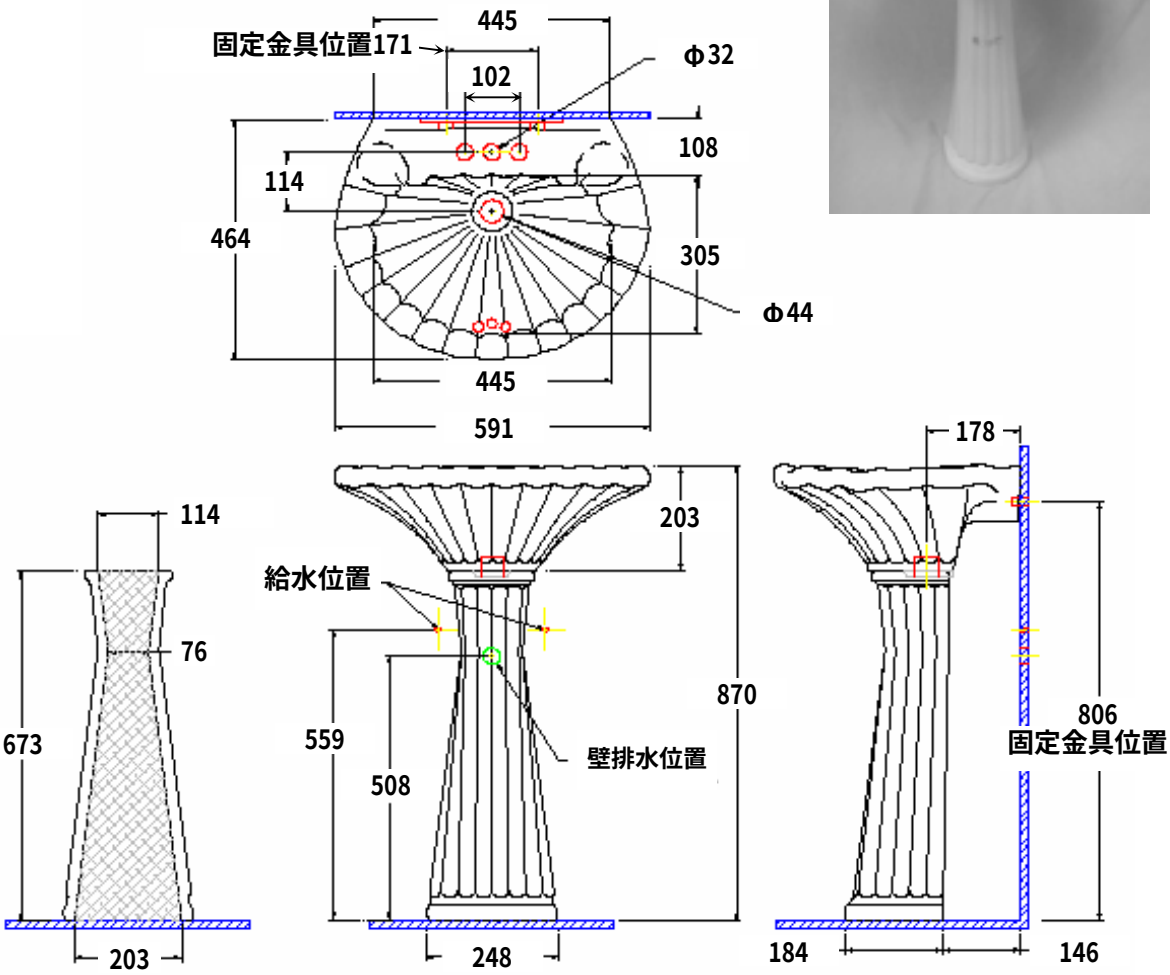

※この商品は陶器製のため、寸法に多少の誤差が生じる場合がございますので、予めご了承下さい。