鋳物パネルフラワーボックス　19種類の豊富なデザインバリエーション。

CFP03型

CFP0317施工例

CFP0315施工例

CFP0320施工例

●ＢＬ色・ＷＳ色対応グリルデザイン

Color sample　BL/グラファイトブラック　WS/ウォームシルバー

■CFP0302

デザインNo.02

■CFP0304

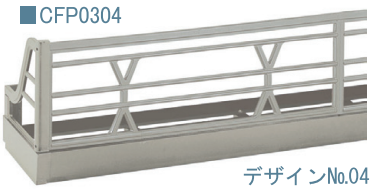
デザインNo.04

■CFP0308

デザインNo.08

■CFP0311

デザインNo.11

■CFP0314

デザインNo.14

■CFP0315

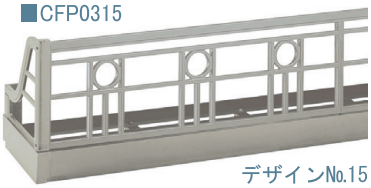
デザインNo.15

■CFP0316

デザインNo.16

■CFP0318

デザインNo.18

■CFP0321

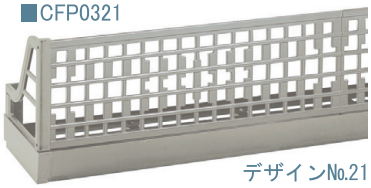
デザインNo.21

■ピッチ別外形寸法図

■CFP030109　取付けピッチ910

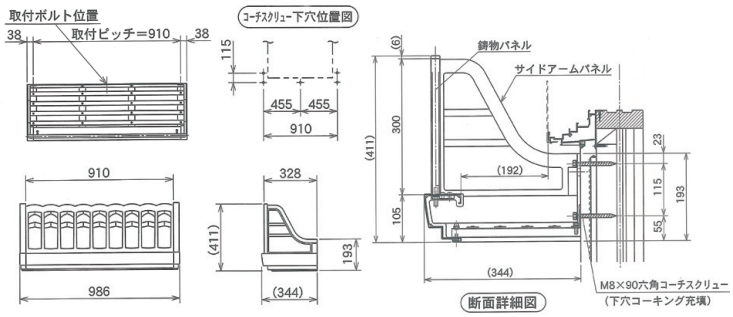

■CFP030118　取付けピッチ1820

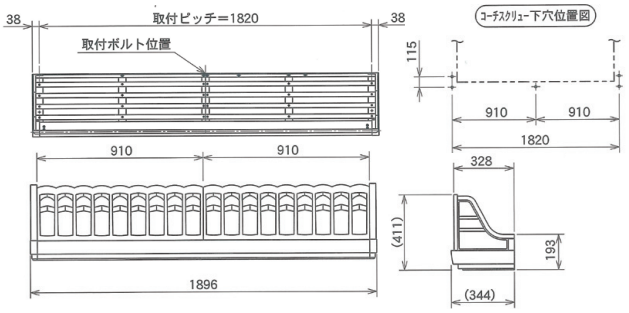

■CFP030127　取付けピッチ2730

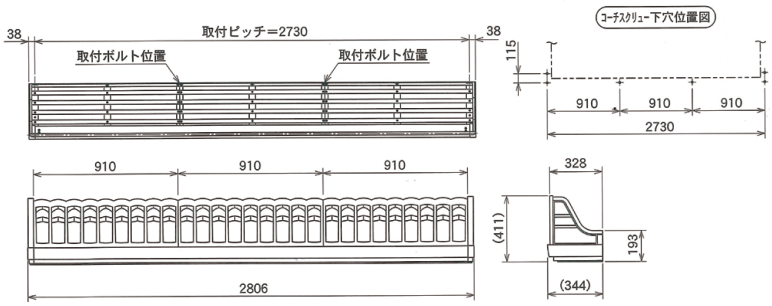

CFP03型

色名：BL/WS

品　番	製品寸法	取付けピッチ	定価
CFP03□□09□	W986　H411　D344	910	91,700
CFP03□□18□	W1896　H411　D344	1820	128,900
CFP03□□27□	こちらのサイズは生産終了しました	2730	138,100

ピッチ　デザイン番号

※カラー：BL（グラファイトブラック）のみ。
WS（ウォームシルバー）は廃盤。