屋外フード

●ダンパー付と無いものの２種類が有りステンレス製粉体塗装なので、保守も容易です。

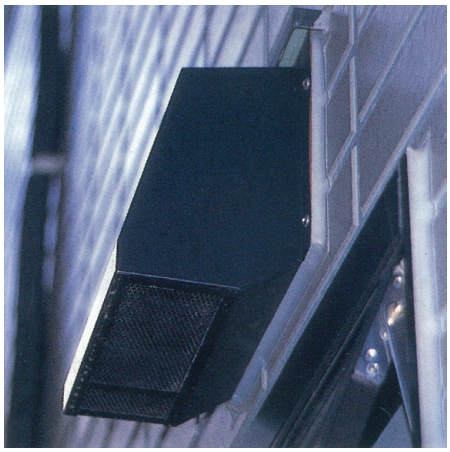

【用途】
・ＢＫＦ－３０３０は、厨房の換気扇の外部に取付けます。
・ＢＫＦ－１５２０は、浴室や便所等の外壁の換気口の外部に取付けます。

【特徴】
・換気フードはデザインに合わせカラーは3色よりお選びください。
・ＢＷＦ－３０３０・ＢＫＦ－１５２０には、ダンパー（ＦＤ）付もあります。

3色揃っています。

アイボリー　ブラック　ニューブラウン

BWF-3030／BWF-3030FD

屋外フード

■仕様図

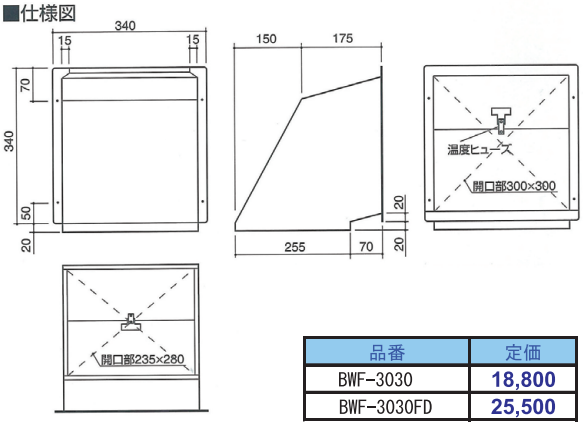

品番	定価
BWF-3030	18,800
BWF-3030FD	25,500

※換気扇25ｃｍ×25ｃｍ専用です。

■サイズ：360×340×325mm
■材質：ステンレス製　SUS304（18-8）0.8ｔ
■表面処理：静電粉体焼付塗装
■色：アイボリー・ブラック・ニューブラウン
■ダンパー付も有ります。

■BKW-3030

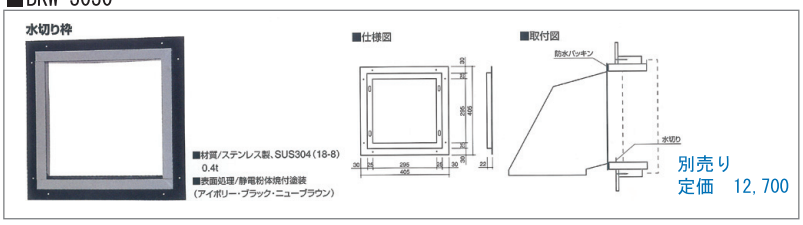

別売り
定価　12,700

BKF-1520／BKF-1520FD

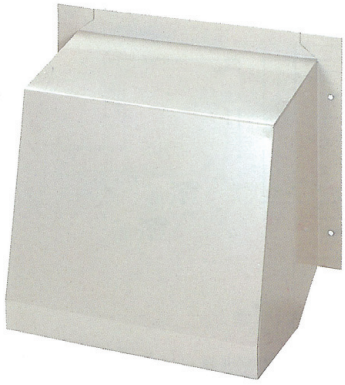

■仕様図

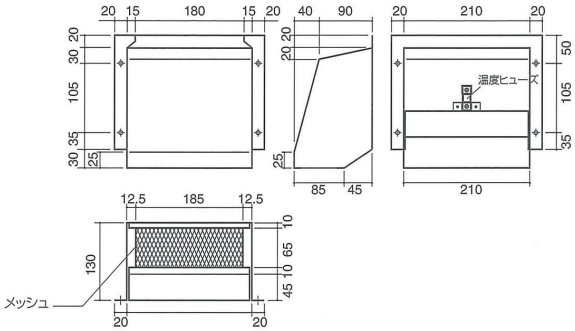

品番	定価
BKF-1520	9,500
BKF-1520FD	14,100

■サイズ：220×250×130mm
■材質：ステンレス製　SUS304（18-8）0.8ｔ
■表面処理：静電粉体焼付塗装
■色：アイボリー・ブラック・ニューブラウン
■ダンパー付も有ります。

■BKW-1520　水きり枠

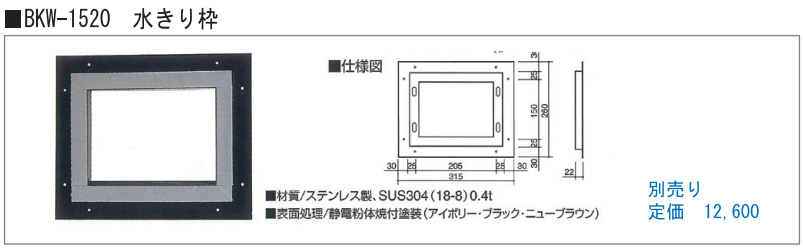

別売り
定価　12,600