5色揃っています。

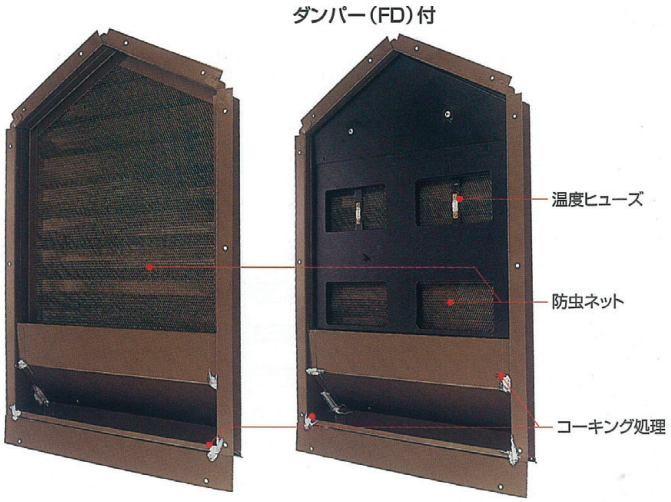

BK-4060／BK-4060FD

◇ステンレス換気ガラリ

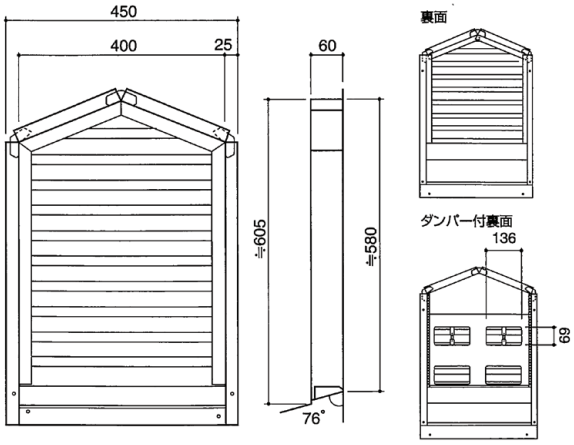

■ＳＵＳ製
■静電粉体焼付塗装
■サイズ：400×600 m/m
■有効換気面積：360cm²・ダンパー付き360cm²
■色：５色揃っています
■４寸・５寸・６寸勾配

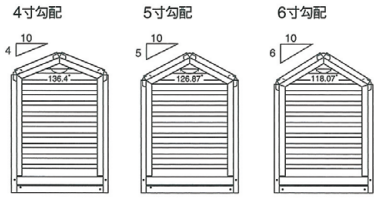

品番	定価
BK-4060	50,700
BK-4060FD	80,800

BK-5080／BK-5080FD

◇ステンレス換気ガラリ

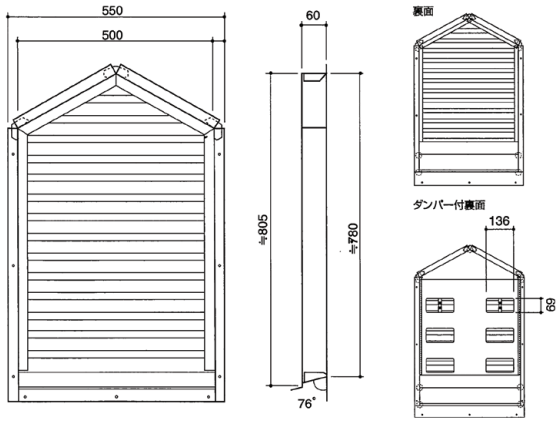

■ＳＵＳ製
■静電粉体焼付塗装
■サイズ：500×800 m/m
■有効換気面積：650cm²・ダンパー付き563cm²
■色：５色揃っています
■５寸・5.5寸・６寸勾配

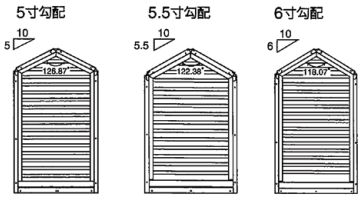

品番	定価
BK-5080	67,000
BK-5080FD	96,900