部品番号	品名	材料	表面処理	個数
1	フレーム	6063-T5	アルマイト（シルキーホワイト）	1
2	サイドフレーム	6063-T5	アルマイト（シルキーホワイト）	4
3	パイプ	6063-T5	アルマイト（シルキーホワイト）/ラッピング（バーチ）	1
4	フレーム用ビート	透明塩化ビニル（硬度90°）	生地	1
5	ブラケット	SPHC	ユニクロメッキ	2

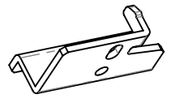

③ブラケット（2個）

Aトラス 4×40（4本）

取付説明書

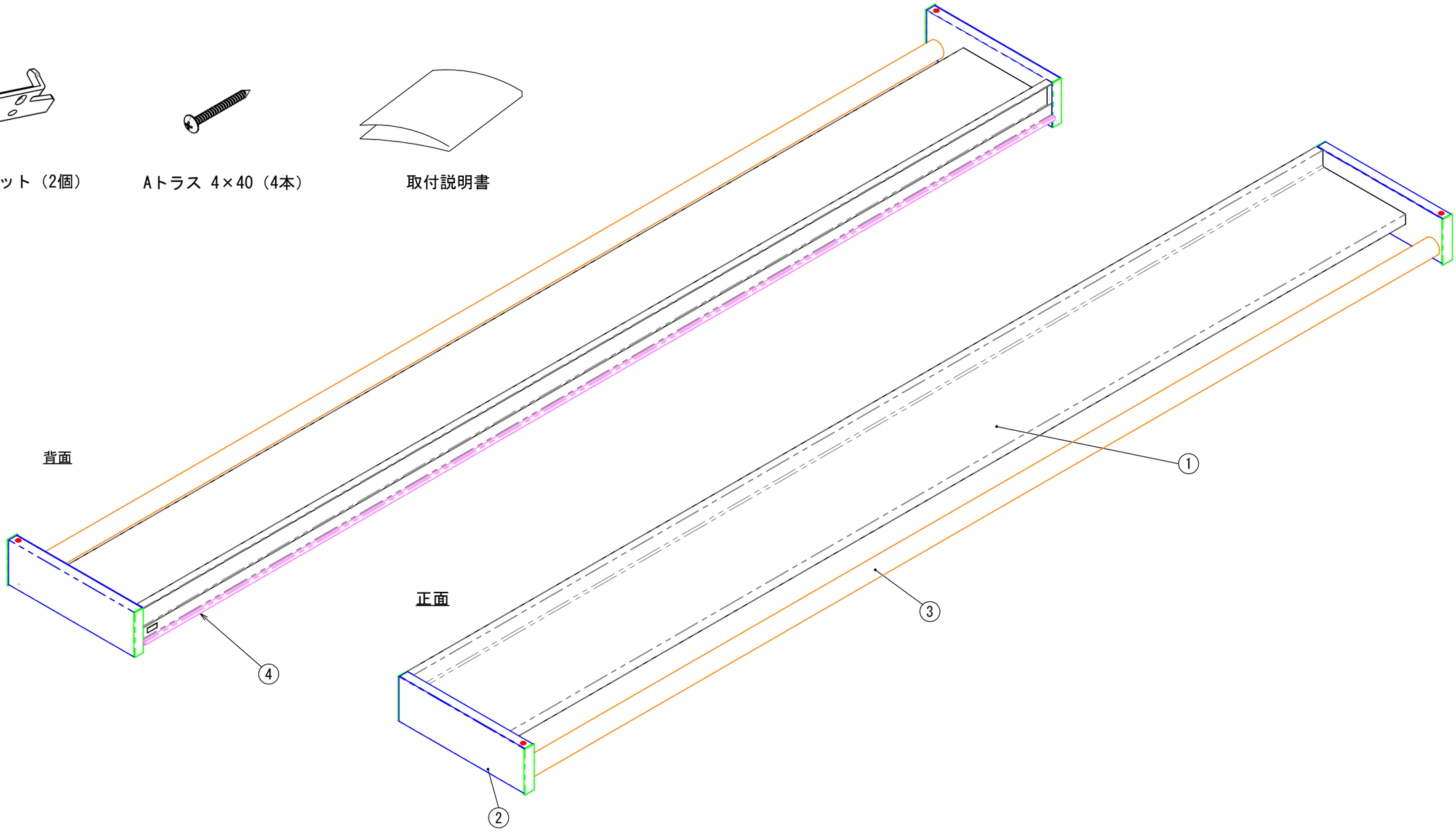

		尺度 1:6	morita
	図名 姿図/部品表	日付 2019/4/22	図番 01

JIS A3 (420x297)

平面図

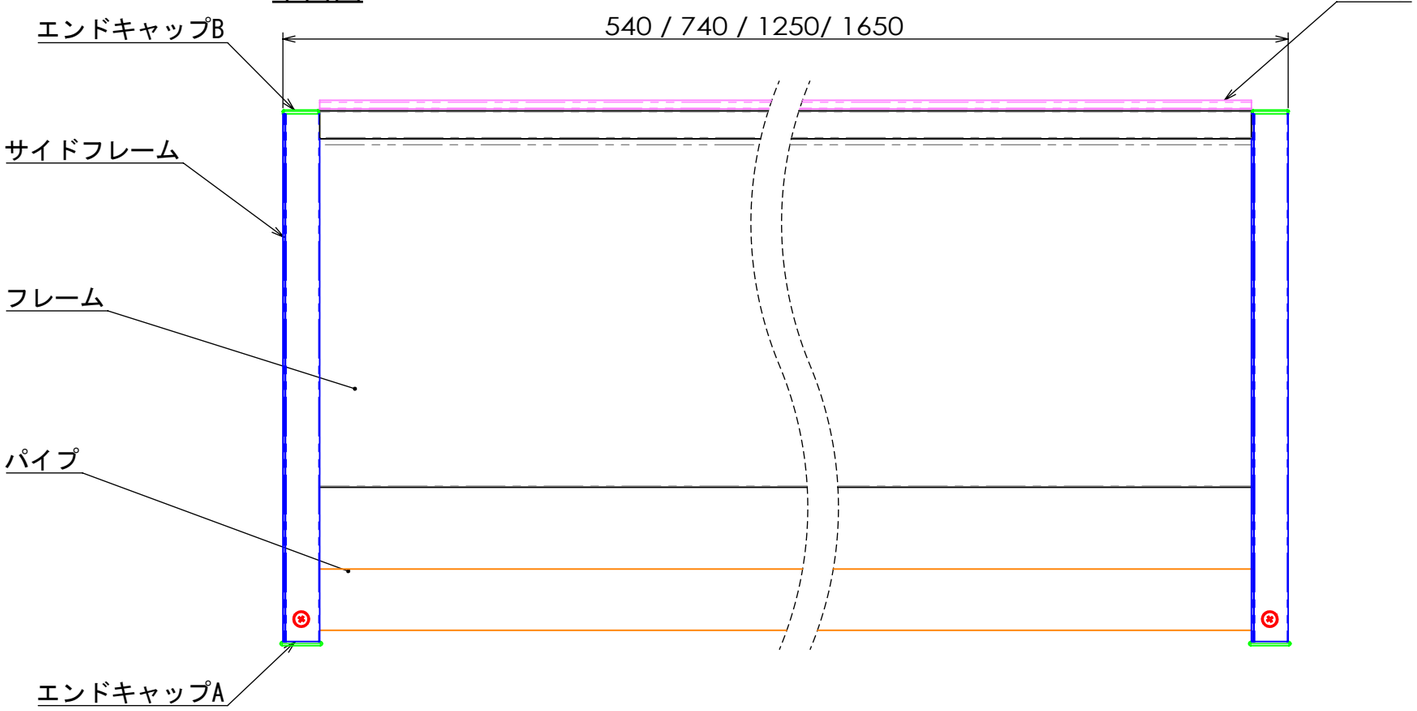

取付け断面図

尺度 1：2

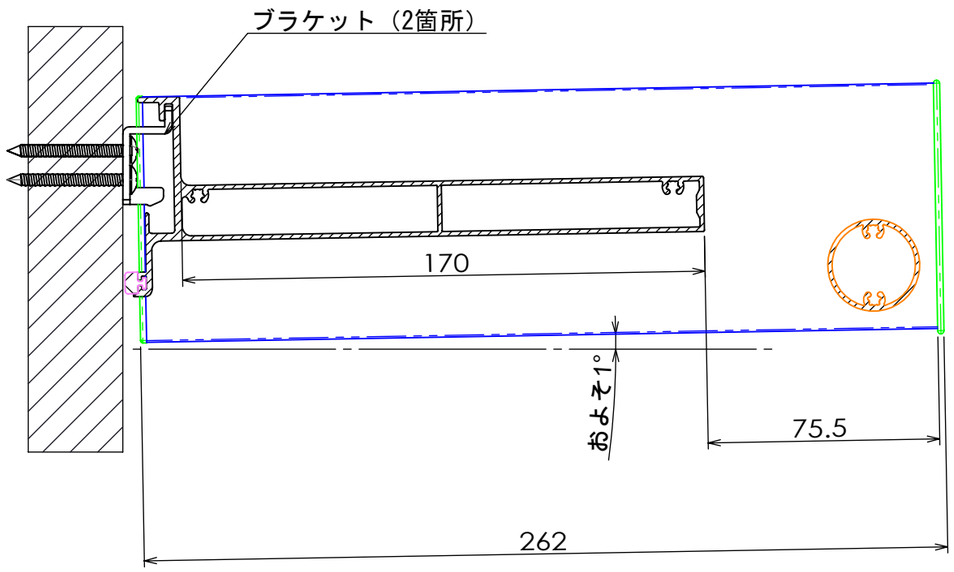

正面図

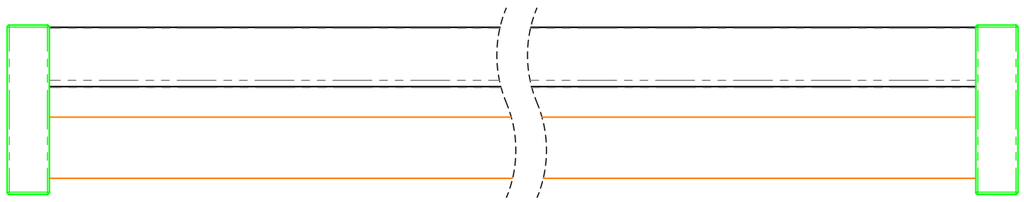

		尺度 1:3	morita
	図名 詳細図	日付 2019/4/22	図番 02

JIS A3 (420x297)

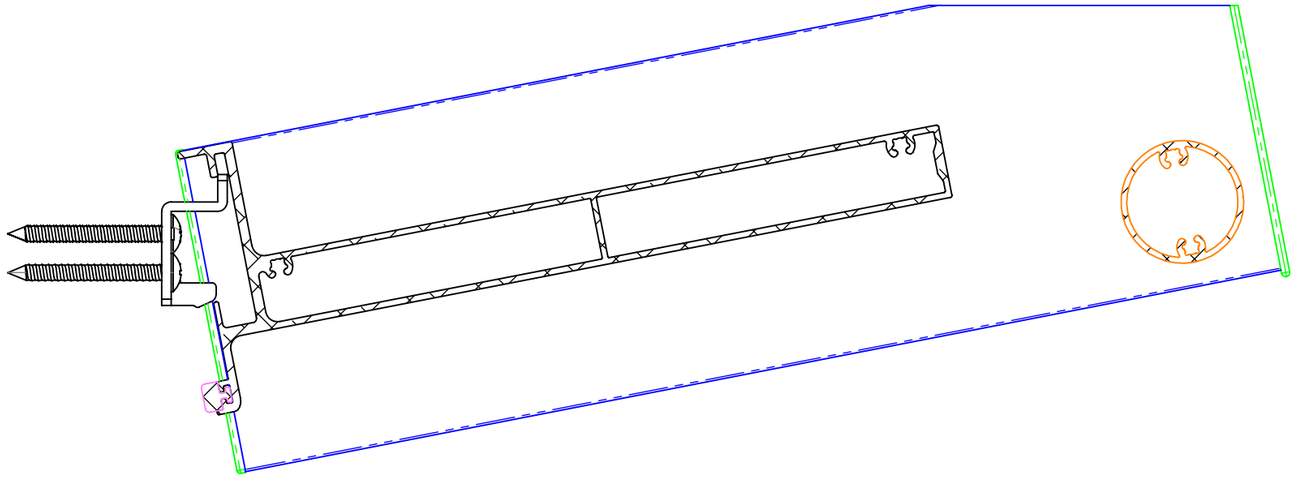

1. ブラケットに対して本体を斜めに引っ掛ける

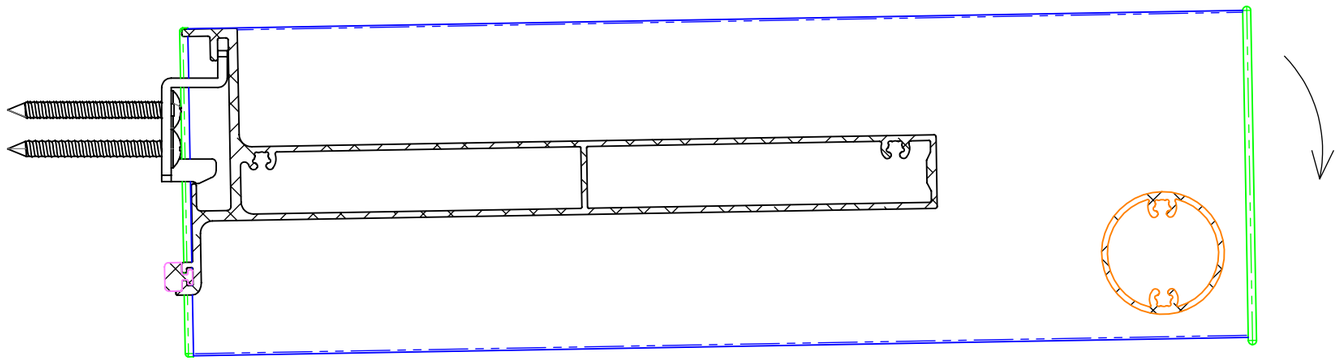

2. 本体を水平に戻す

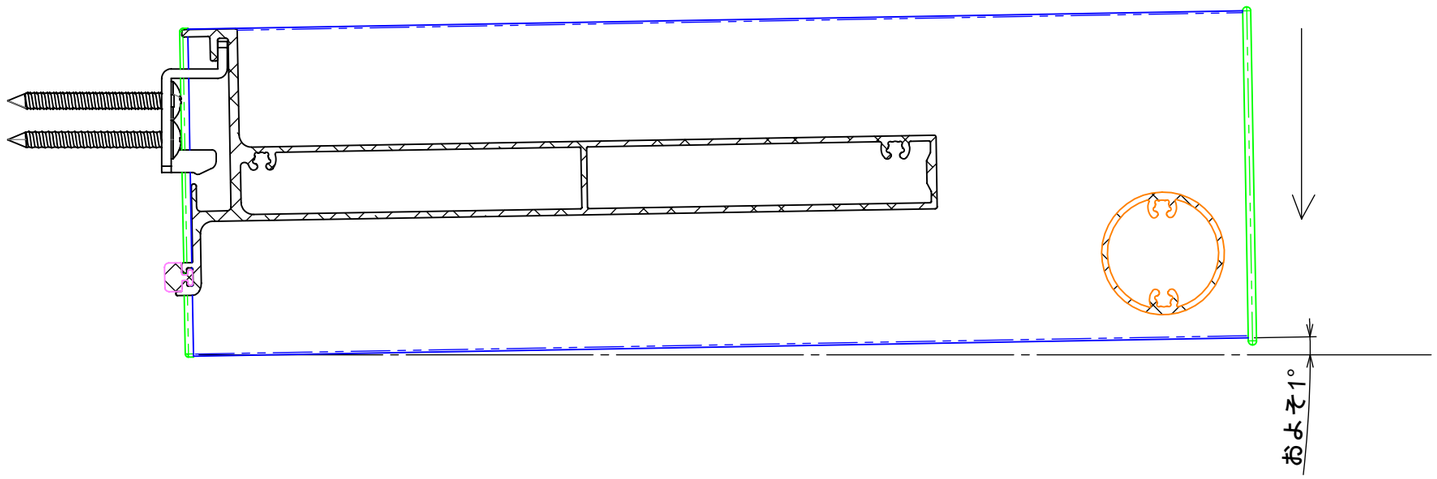

3. 本体がブラケットに引っかかるまで下げる

*荷重時に平衡を保つよう、取付時には少し斜めになるように設計されています。

	機種名	尺度 2:3	morita
	図名 取付図	日付 2019/4/22	図番 03

JIS A3 (420x297)

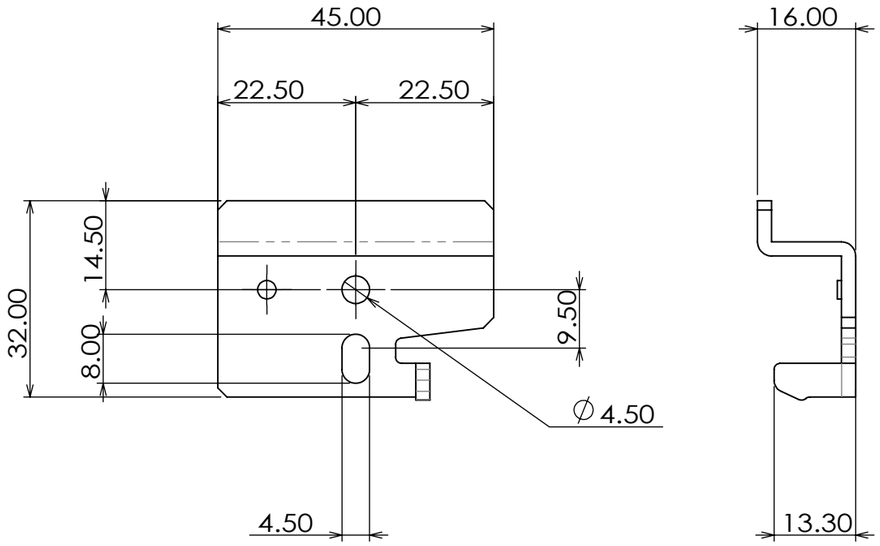

		尺度 1:1	morita
	図名 ブラケット寸法図	日付 2019/4/22	図番 04

JIS A3 (420x297)